S=1:5

共架金具 t9.0 リブ付90巾

(φ114.3X139.8 L200)

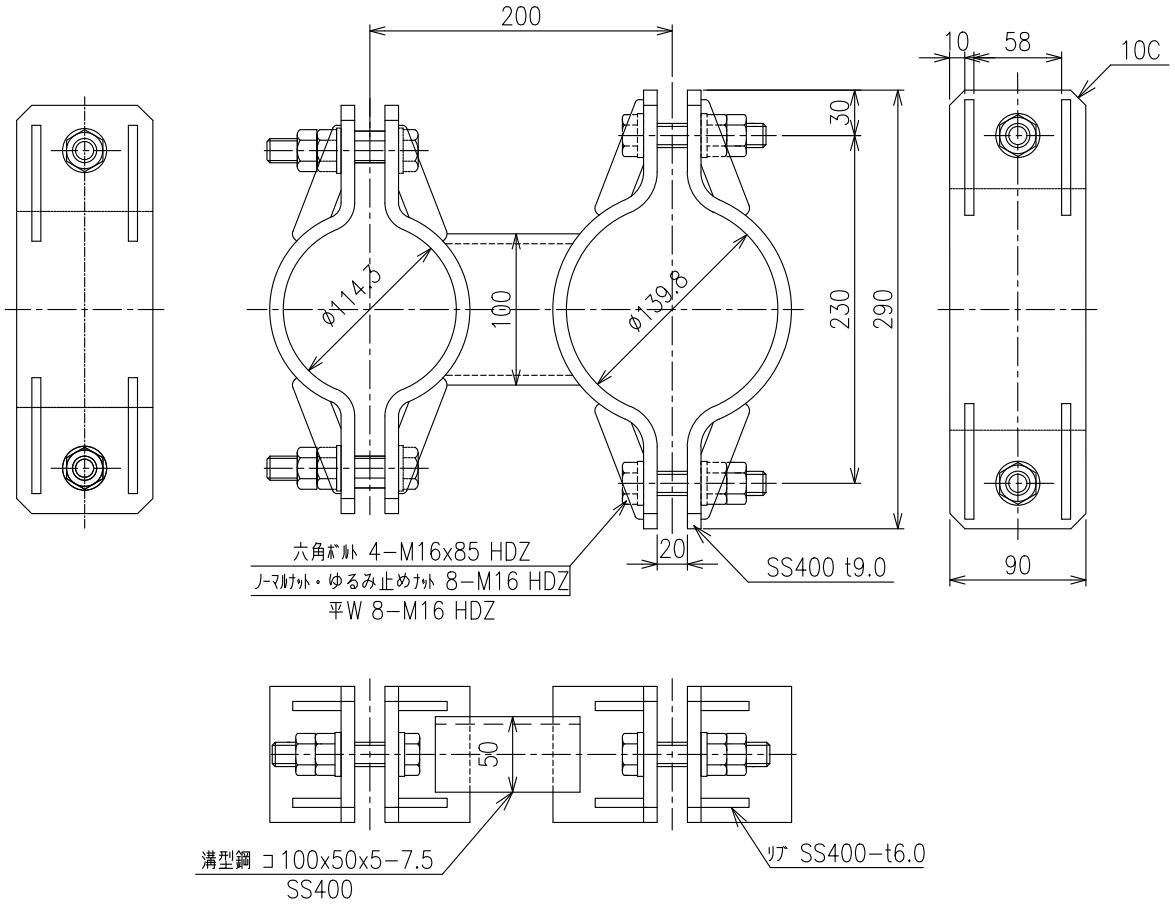

株式会社カシムラ